SCHWERLASTREGAL.DE

MONTAGEANLEITUNG

SCHULTE
Reifenregale

+49 (0) 2871 / 227147

service@schwerlastregal.de

REGALPRÜFUNG IST PFLICHT

Die Regalprüfung ist Pflicht. Das sagt die aktuell geltende Betriebssicherheitsverordnung (BetrSichV). Arbeitgeber sind dazu verpflichtet, sämtliche Lagereinrichtung prüfen zu lassen.

Ausschließlich geschulte, befähigte Personen sind dazu befugt die Regalprüfung nach DIN EN 15635 und DGUV Regel 108-007 auszuführen. Der erfahrene Regalprüfer, kennt durch seine jahrelange Branchenerfahrung die aktuell geltenden Normen, Gesetze, die Verordnungen, sowie die Berufsgenossenschaftlichen Regeln.

Für weitere Informationen:

www.bonnema.de

bonnema

T-Profil-Rahmen / Tiefenriegel

1 Montage gesteckte Tiefenriegel

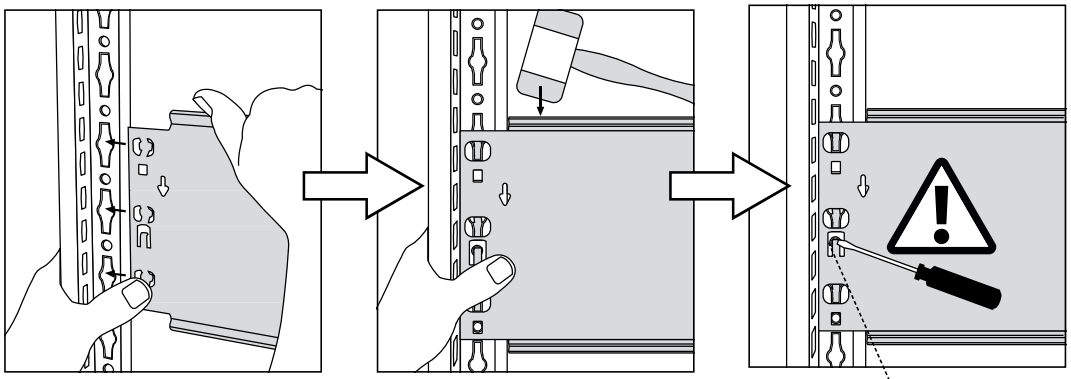

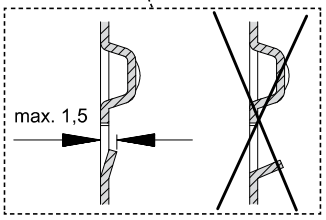

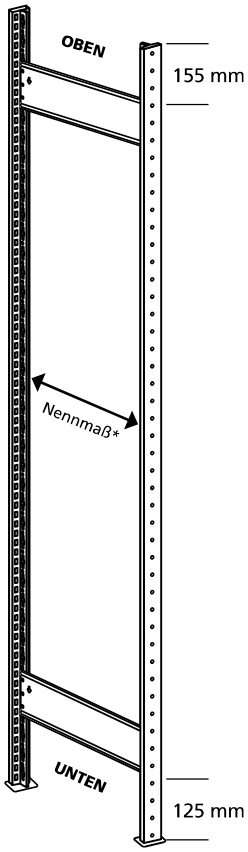

- Montage im aufgestellten Zustand, auf jeden Fall so, dass das T-Profil nicht federn kann.
- Achten Sie auf die richtige T-Profil-Seite (ohne Abkantung) und setzen Sie weit oben am Loch an!
- **WICHTIG: Das Einschlagen der Tiefenriegel darf NUR MIT EINEM SCHONHAMMER erfolgen!**
- Drücken Sie die Sicherungslaschen mit einem Schraubenzieher in das T-Profil.

Die Anzahl und Position der Tiefenriegel entnehmen Sie bitte der Tabelle 1 unten.

Tabelle 1: T-Profil-Rahmen - Maximale Feldlast und Position der Tiefenriegel

Bei abweichenden Feldlasten sprechen Sie bitte den Hersteller an.

Beachten Sie bitte die Hinweise auf den Seiten der Regale! Einige Regale haben andere Position und Anzahl der Tiefenriegel!

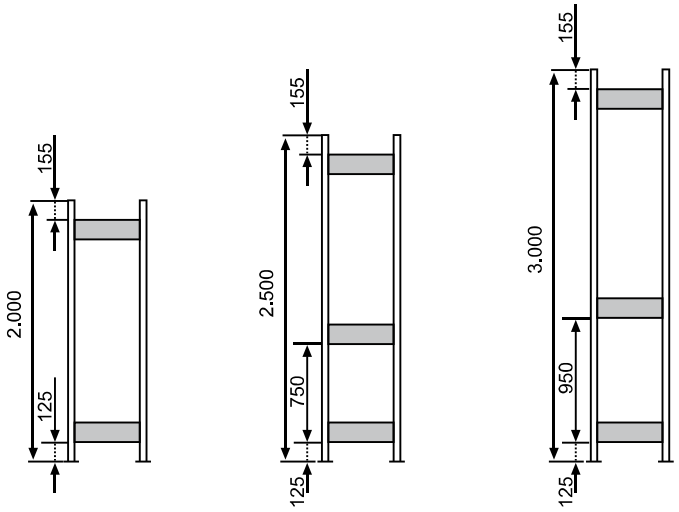

Feldlasten und Anzahl der Tiefenriegel

Regalhöhe:	1.800 - 2.300 mm	2.325 - 2.500 mm	2.525 - 3.000 mm
Anzahl Tiefenriegel:	**2 Stück**	**3 Stück**	**3 Stück**
maximale Feldlast Tiefenriegel gesteckt: Aussteifung durch **Kreuzstrebe**	H 1.800: 1.300 kg H 2.000: 1.300 kg H 2.300: 850 kg	1.800 kg	1.600 kg
maximale Feldlast Tiefenriegel gesteckt: Aussteifung durch **Längenriegel**	H 1.800: 1.300 kg H 2.000: 1.300 kg H 2.300: 800 kg	1.800 kg	1.600 kg

Anordnung der T-Profile

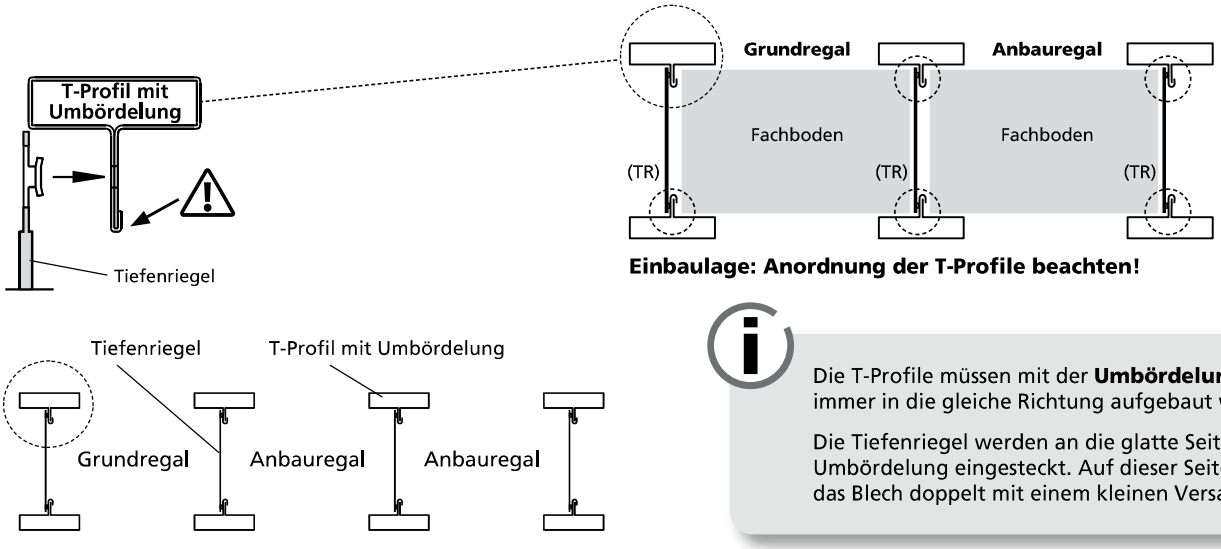

Einbaulage: Anordnung der T-Profile beachten!

Die T-Profile müssen mit der **Umbördelung** immer in die gleiche Richtung aufgebaut werden!

Die Tiefenriegel werden an die glatte Seite ohne Umbördelung eingesteckt. Auf dieser Seite liegt das Blech doppelt mit einem kleinen Versatz.

3 Montage der Fachbodenträger

Typ 150

für Fachböden **85 kg** und **150 kg**
mit 25 mm Kantenhöhe

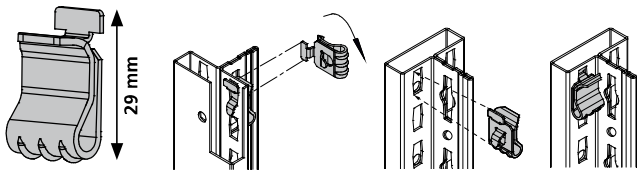

Typ 330

für Fachböden **250 kg** und **330 kg**
mit 40 mm Kantenhöhe

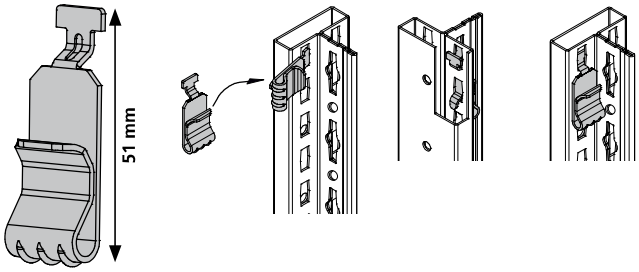

4 Einstecken der Fachböden in die Fachbodenträger

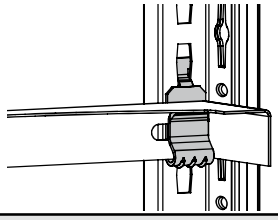

2 Montage der Einfach-Klemmfüße

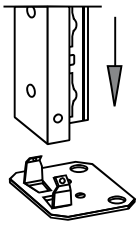

5 Anbringung der Kreuzstrebe

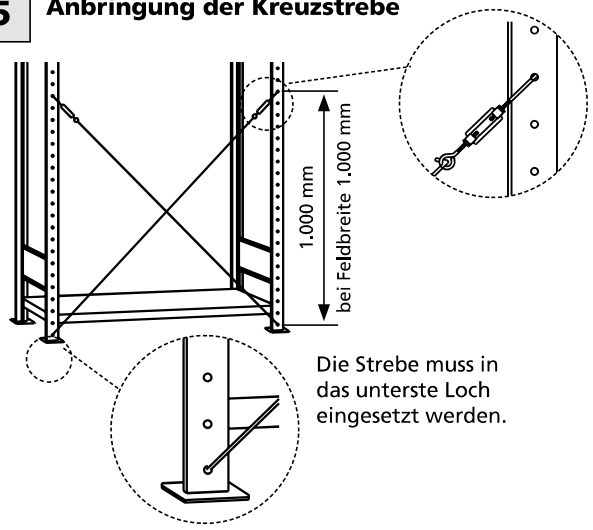

Die Strebe muss in das unterste Loch eingesetzt werden.

Kreuzstrebe bestehend aus:
2 x Spannschloss,
2 x Diagonalstrebe

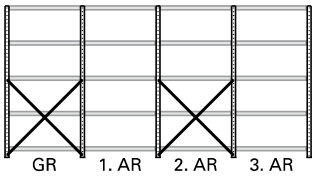

Bis 2.500 mm Regalhöhe
1 Kreuzstreben jedes 2. Feld

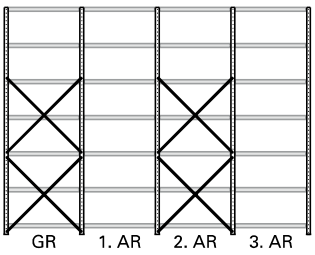

2.525 - 3.000 mm Regalhöhe
2 Kreuzstreben jedes 2. Feld

Montage Räderregal

Für PKW-Reifen 550 bis 650 mm Durchmesser

Montage T-Profil-Rahmen

HINWEIS:
Eine detaillierte Anleitung für die Montage der T-Profil-Rahmen finden Sie auf den **Seiten 10-11** dieser Montageanleitung!

Positionen und Anzahl der Tiefenriegel können variieren (siehe Seite 10).

Grundregal - Montage Reifenauflagen

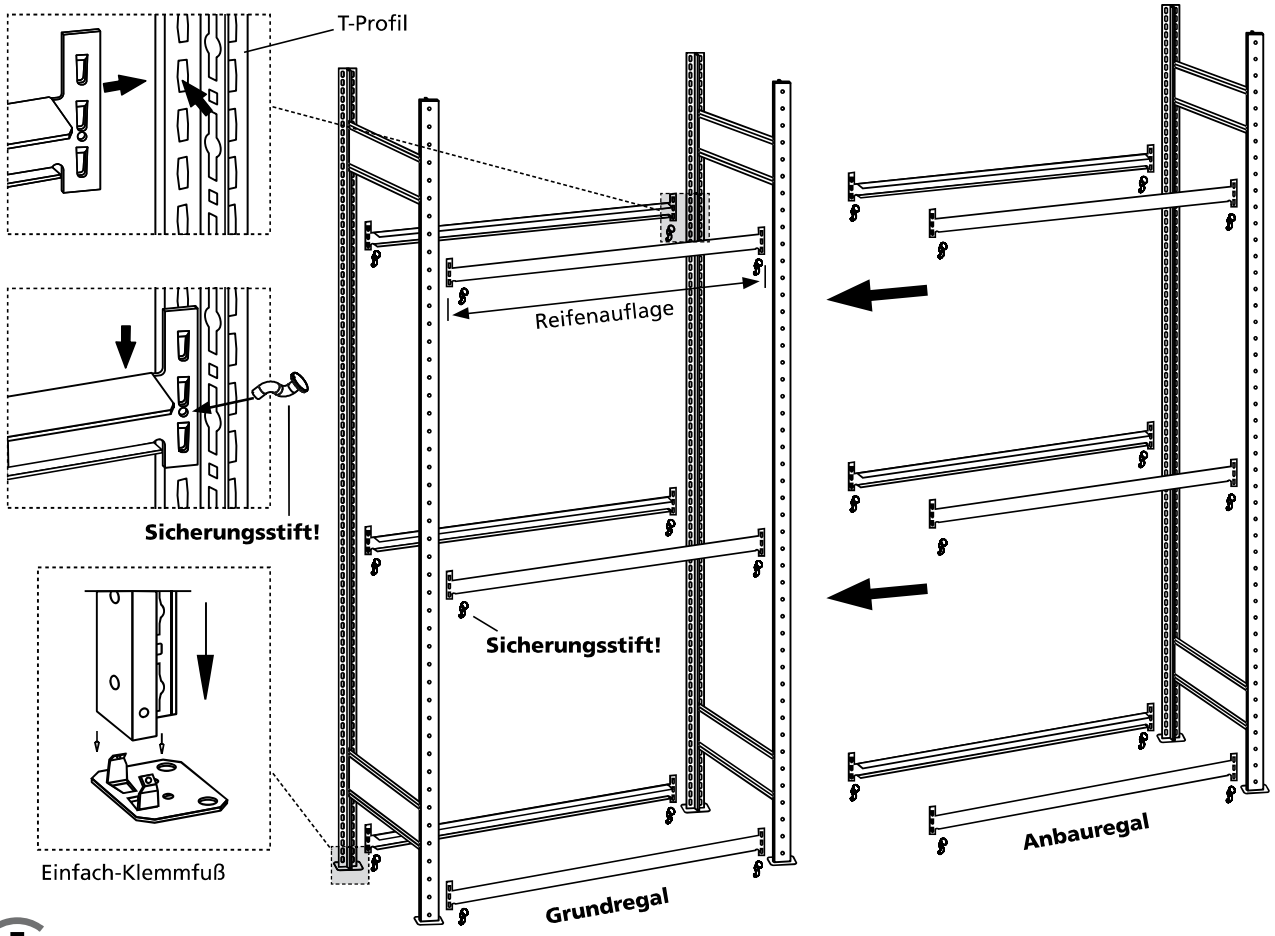

Die Anbringung des Sicherungsstiftes ist zwingend erforderlich. Falls der Sicherungsstift schwer einzusetzen ist, schlagen Sie die Reifenauflage mit einem geeigneten Gummihammer in die Führung ein bis der Sicherungsstift passt!

Anzahl der Reifenauflagen-Ebenen

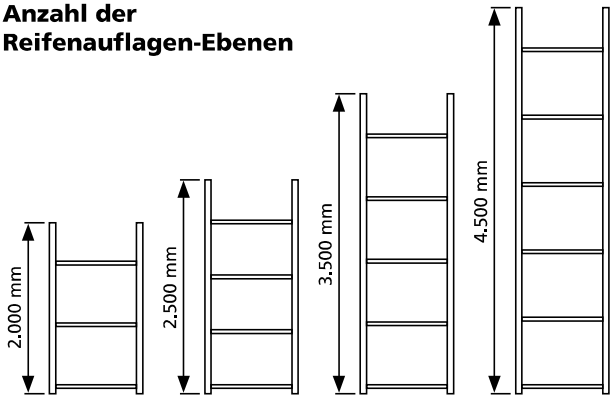

Position der Tiefenriegel im T-Profil-Rahmen

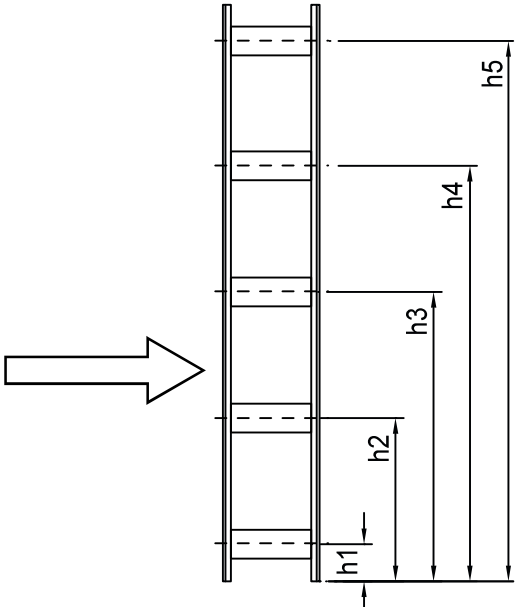

Position der Tiefenriegel im T-Profil-Rahmen

Rahmenhöhe H mm	Anzahl Tiefenriegel	Höhenpositionen der Tiefenriegel in mm				
		h1	h2	h3	h4	h5
2.000	2	206	1.756	---	---	---
2.500	3	206	1.006	2.256	---	---
3.500	4	206	756	1.656	2.756	---
4.500	5	206	806	1.606	2.406	3.506

Montage Großfach-Räderregal

Montage T-Profil-Rahmen

HINWEIS:
Eine detaillierte Anleitung für die Montage der T-Profil-Rahmen finden Sie auf den **Seiten 10-11** dieser Montageanleitung!

Positionen und Anzahl der Tiefenriegel können variieren (siehe Seite 10).

Grundregal - Montage Holme und Holmverbinder

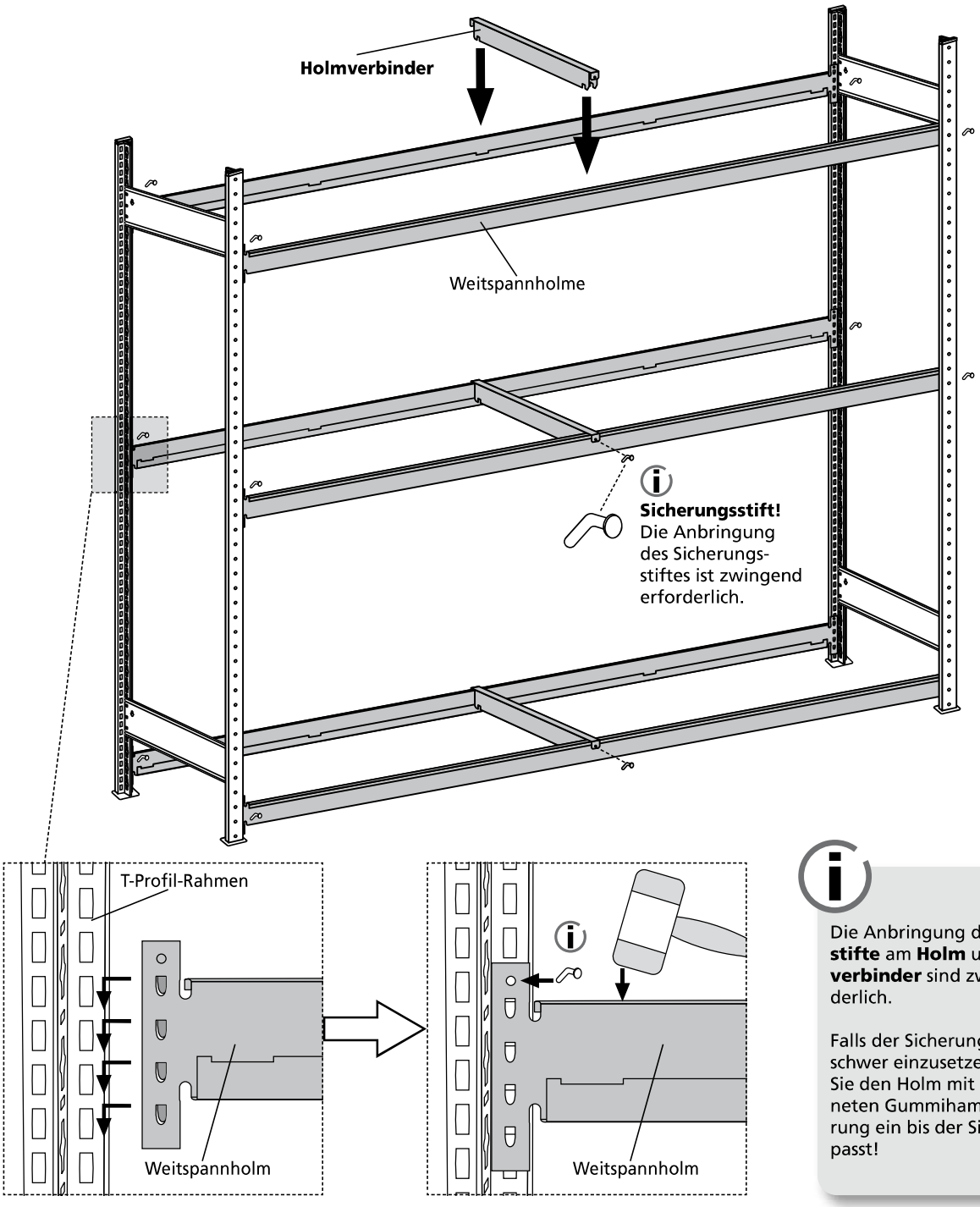

Die Anbringung der **Sicherungsstifte** am **Holm** und am **Holmverbinder** sind zwingend erforderlich.

Falls der Sicherungsstift am Holm schwer einzusetzen ist, schlagen Sie den Holm mit einem geeigneten Gummihammer in die Führung ein bis der Sicherungsstift passt!

Anzahl der Holmebenen

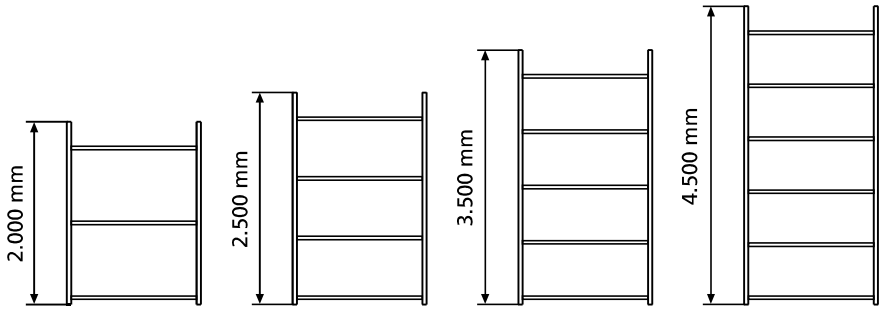

Distanzhalter für Doppelregale

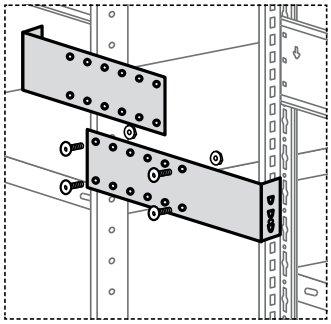

Bei der Montage bitte darauf achten, dass die Distanzhalter-Elemente immer in den Bereichen der Tiefenriegel der Regale angeordnet werden.

Die beiden Distanzhalter-Elemente müssen mit mind. 4 Schrauben und Muttern verbunden werden!

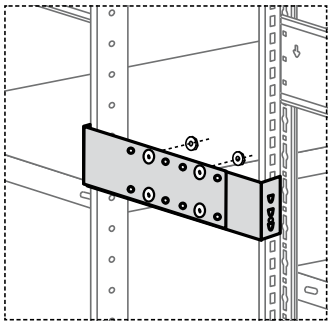

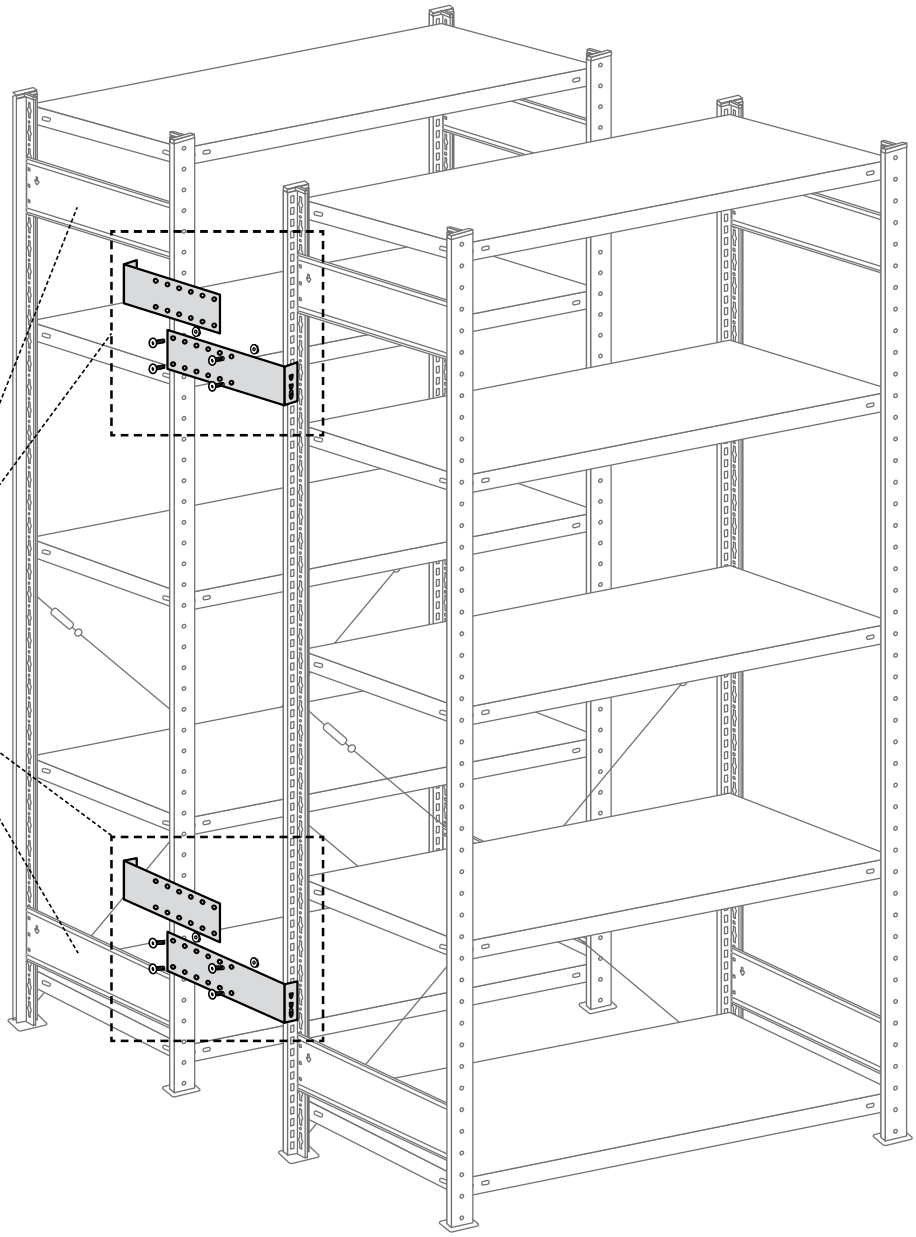

Wichtiger Hinweis:

Bitte darauf achten, dass die Distanzhalter nicht auf Höhe der eingelagerten Reifenfelgen montiert werden, um Beschädigungen und Kratzer an den Felgen zu vermeiden.

SCHWERLASTREGAL.DE